▶ 手すり（**レストハンド** SL-1）タイプ別納まり図

前屈姿勢用手摺（レストハンド SL-1）

※足元 4 点止め。

※下地補強（別途）は LGS に固定してください。

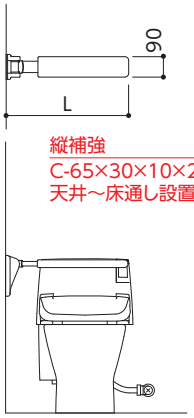

規格品

型番	L（mm）
SL-1 Sタイプ	540
SL-1 Lタイプ	640

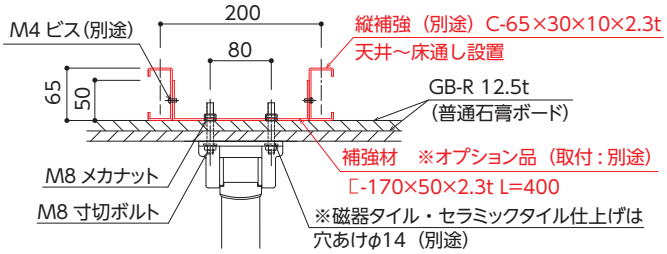

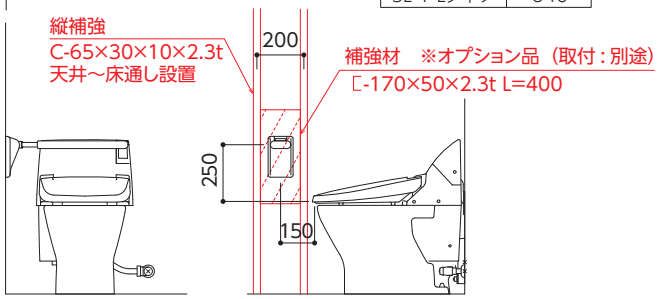

LGS 壁（GB-R 普通石膏ボード）

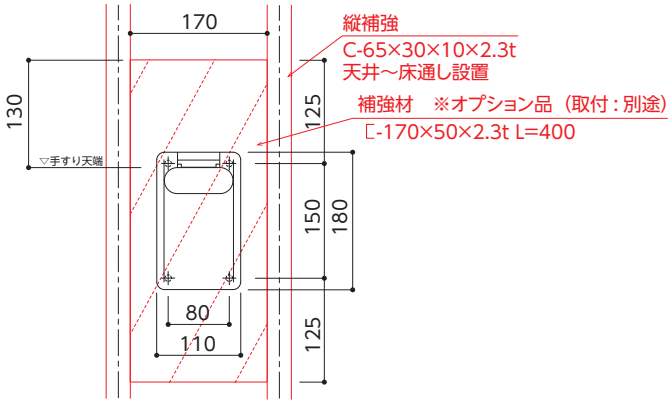

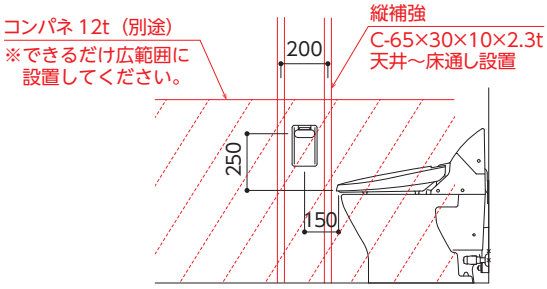

LGS 壁（コンパネ下地）

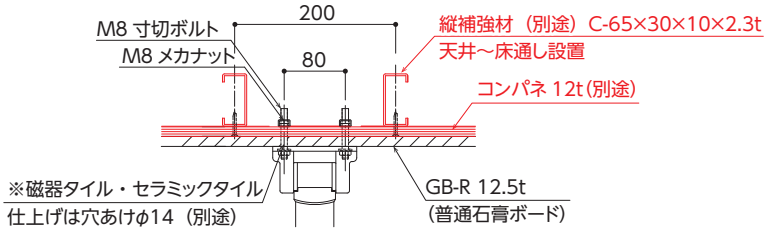

●商品改良のため、記載内容については予告なしに変更することがありますのでご了承ください。●無断転載を禁じます。

2024年4月KB-JI-4